n°	Titre	Conférenciers
1	Comment calculer vos impôts ?	Pierre ARNOUX
2	Pas de médecine sans la physique et pas de physique sans les maths !	Dominique BARBOLOSI
3	Multiplication lumineuse au fond d'une casserole	Laurent BEDDOU
4	L'utilité des mathématiques en hydro(géo)logie	CONCALVEZ Julio
5	Mathématiques pour la communication extra-terrestre	Jérôme DUPEZ
6	Paradoxes et contre-intuition mathématiques	Arnaud & Julien DURAND
7	Amidakujis, les mathématiques au service du "hasard"	Stéphane GAUSSENT
8	Les mathématiques de la parole	Alain GHIO
9	Problème du cercle	Pascal HUBERT
10	Dansons avec les nombres	Magali JAY
11	L'extraordinaire histoire du théorème de FERMAT	Francis LORET
12	Modéliser pour comprendre le monde	Christian MERCAT
13	Pavages : quand l'art rencontre les mathématiques	Sébastien SIMAO

Conférence de clôture
La nouvelle ère de la médecine numérique par le Pr. Dominique BARBOLOSI

Société Mathématique de France

FRUMAM

FONDATION BLAISE PASCAL

INSTITUT de MATHÉMATIQUES de MARSEILLE

Aix*Marseille université

Faculté des Sciences Aix*Marseille Université

IRES

ACADÉMIE D'AIX-MARSEILLE
Liberté Égalité Fraternité
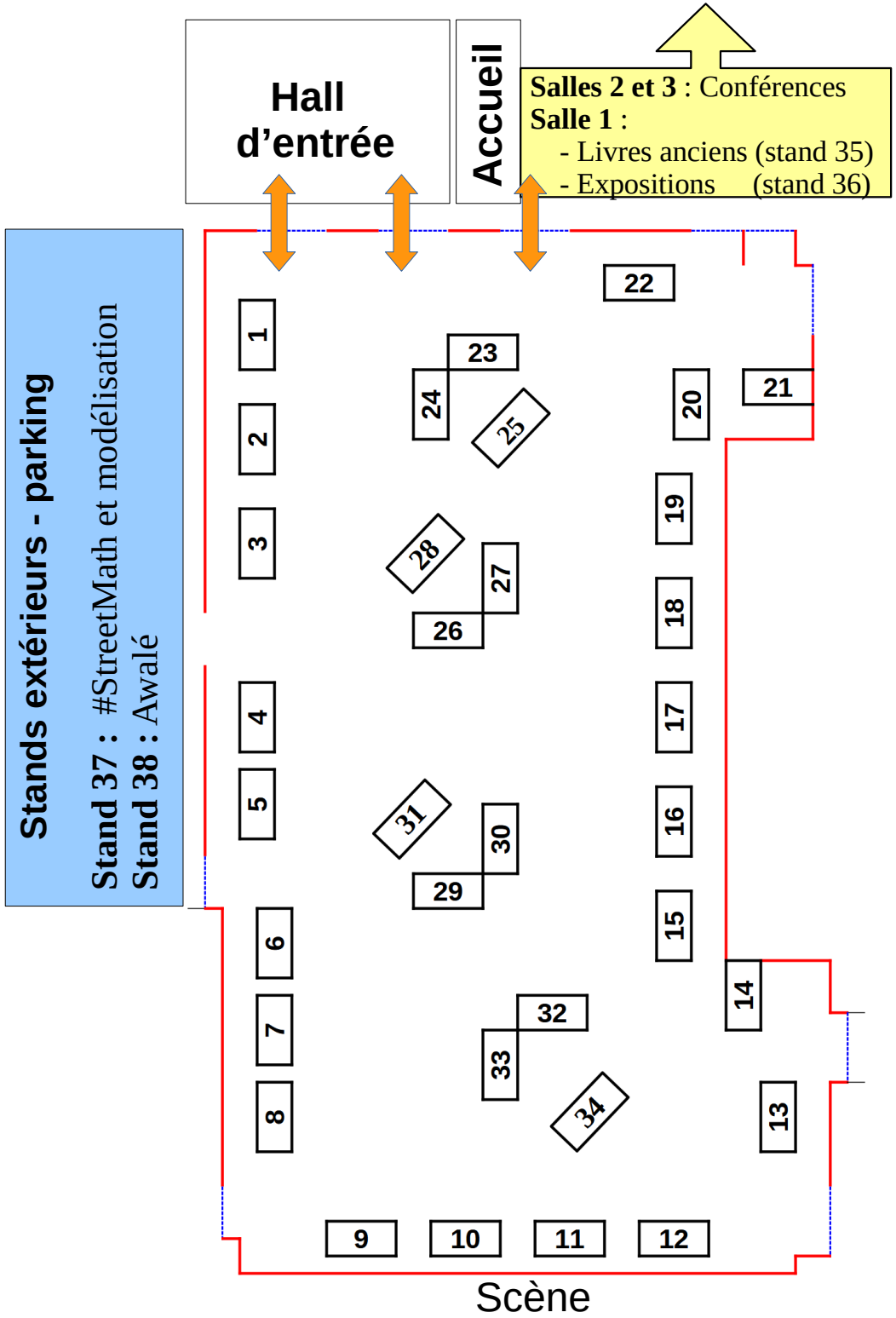
STANDS	TITRE
1	Les points antipodaux - Les plus loin des plus près ! Arbelos, empilement apolloniens et pavages infinis Mutiplication lumineuse au fond d'une casserole
2	Découper en un coup de ciseaux - Tas de sable et forme des dunes
3	Mathémagie avec les DUDU
4	Les mathématiques de la parole
5	L'utilité des mathématiques en hydro(géo)logie
6	Les amidakujis
7	E.T. téléphone maison
8	L'éloquence en Mathématique
9	Plus vite, moins cher !
10	Datation et paléontologie
11	A-t-on le droit de copier sur son voisin en devoir surveillé ?
12	Mathématiques et images de synthèse
13	Mathématiques et croissance de tumeurs
14	Les mathématiques peuvent-elles comprendre l'infini ?
15	Jeux à stratégie gagnante
16	Monde virtuel mathématique
17	Impression 3D et découpeuse
18	Pavage par dominos (CIRM)
19	Jeux de miroirs
20	Simulation de la propagation d'un incendie de forêt
21	Stand éphémère
22	La médecine numérique
23	Gnomon et pergola bioclimatique
24	Four solaire parabolique et pavages non plans
25	Maths et bouts de ficelles & Tableaux magiques
26	Bulles de savon
27	Des maths pour tous
28	Club de maths de Marseille
29	Solitaire et mathématiques
30	TFJM et stage des Cigales
31	Chasseur de nombres : comment s'en rapprocher au plus près ?
32	Machine à intelligence artificielle
33	Du retournement de jetons au triangle de Pascal & Le Dobble
34	Les surplombs & Les ensembles gonflés
35	Des livres anciens aux idées jeunes !
36	EXPOSITIONS : 1- Les audaces de Sophie Germain 2- Émile Borel, un mathématicien au pluriel
37	#StreetMath et modélisation
38	Awalé